เทศบาลตำบลขุนแก้ว อ.นครชัยศรี จ.นครปฐม

โครงการ	
งานเจาะบ่อบาดาลขนาด Ø 150 mm. ลึก210 m.	
สถานที่ก่อสร้าง	
บริเวณหอถังประปาคลองประชาอุทิศ 2	
หมู่ที่ 3 ตำบลขุนแก้ว อำเภอนครชัยศรี	
ผู้เขียน	นายยุทธพงษ์ บุตรคามา นายช่างโยธาชำนาญงาน
ตรวจ	นายไพฑูรย์ พุ่มดียิ่ง หัวหน้าฝ่ายแบบแผนและก่อสร้าง
ตรวจทาน	นายศรีนิล สำเรือง ผู้อำนวยการกองช่าง
เห็นชอบ	พายุธนมัวริน์ ปฐมสารวิทย์ ปลัดเทศบาลตำบลขุนแก้ว
อนุมัติ	นายสมศักดิ์ เอี่ยมพิทักษ์ นายกเทศมนตรีตำบลขุนแก้ว

REVISION

NO.	DATE	DESCRIPTION

แบบแสดง :
แผนที่แสดงจุดการก่อสร้าง

มาตราส่วน :	DWG. NO. –
วันที่ 1 สิงหาคม 2559	TOTAL
หมายเลขโครงการ :	
หมายเหตุ	

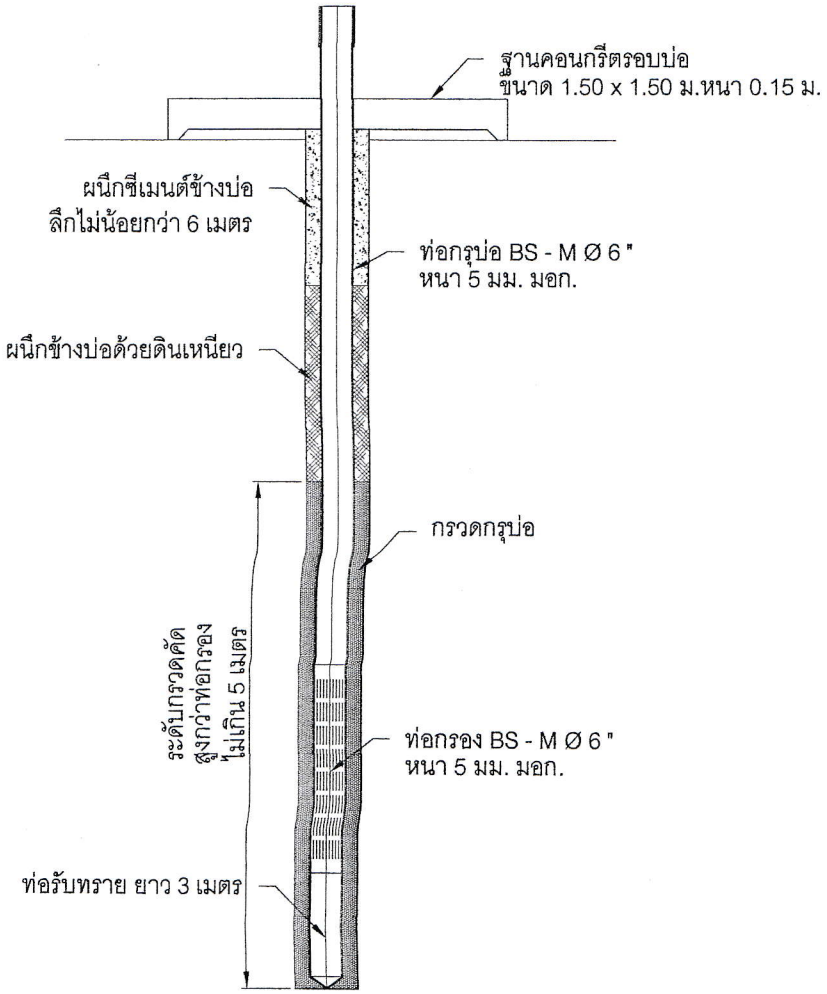

แบบแปลนเจาะบ่อทั่วไป

เทศบาลตำบลขุนแก้ว อ.นครชัยศรี จ.นครปฐม

โครงการ
งานเจาะบ่อบาดาลขนาด Ø 150 mm. ลึก210 m.
สถานที่ก่อสร้าง
บริเวณหอถังประปาคลองประชาอุทิศ 2
หมู่ที่ 3 ตำบลขุนแก้ว อำเภอนครชัยศรี

ผู้เขียน
นายยุทธพงษ์ บุตรตามา
นายช่างโยธาชำนาญงาน

ตรวจ
นายไพฑูรย์ พุ่มดียิ่ง
หัวหน้าฝ่ายแบบแผนและก่อสร้าง

ตรวจทาน
นายศรินิล สำเร็อง
ผู้อำนวยการกองช่าง

เห็นชอบ
นายธนวัฒน์ บัญญัติรัชกุล
ปลัดเทศบาลตำบลขุนแก้ว

อนุมัติ
นายธรรมศักดิ์ เย็ยมพันธุ์
นายกเทศมนตรีตำบลขุนแก้ว

REVISION

NO.	DATE	DESCRIPTION

แบบแสดง :
รูปตัดทั่วไปการเจาะบ่อบาดาล

มาตราส่วน :	DWG. NO.
วันที่ 1 สิงหาคม 2559	–
หมายเลขโครงการ :	TOTAL

หมายเหตุ

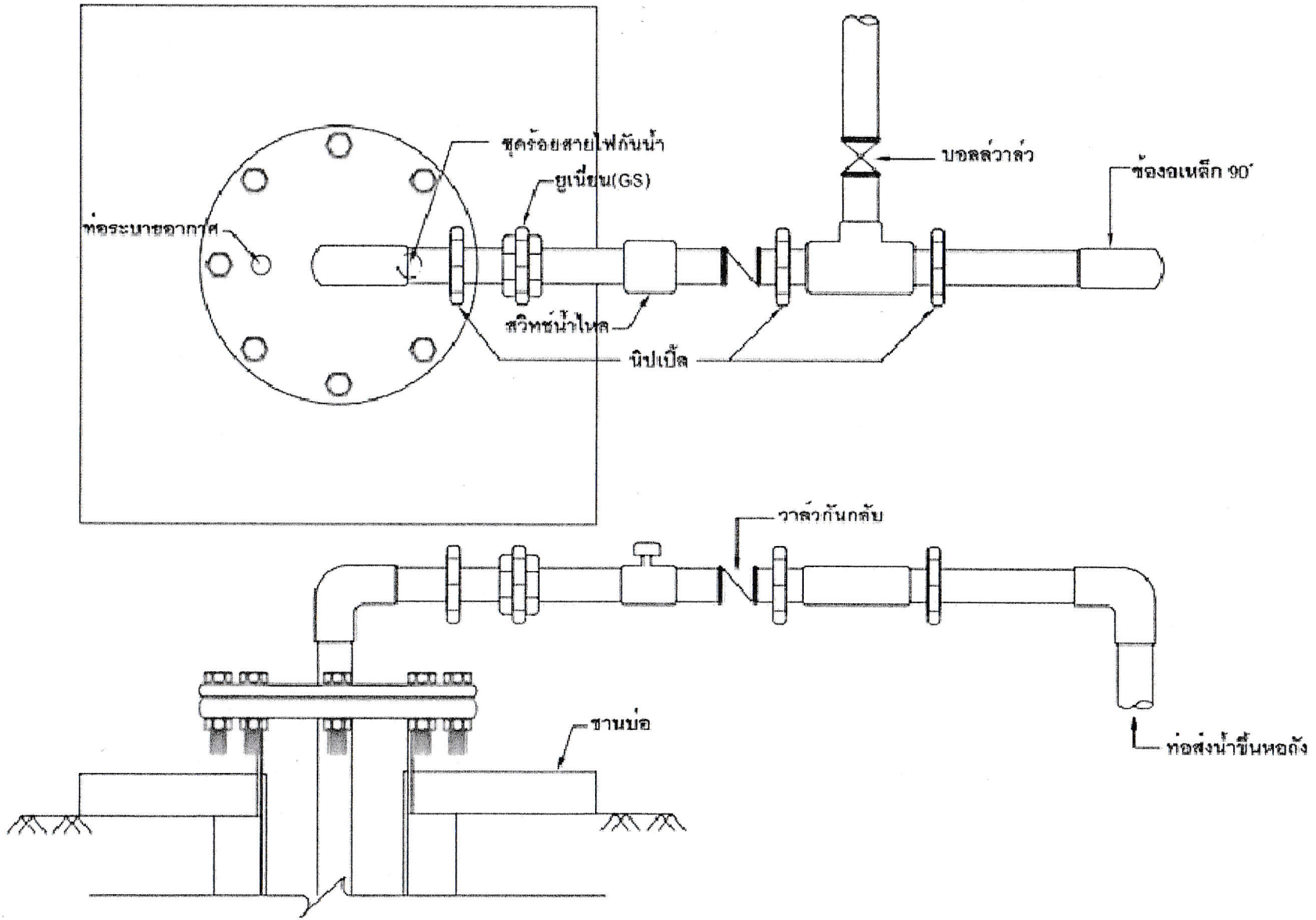

เทศบาลตำบลขุนแก้ว
อ.นครชัยศรี จ.นครปฐม

โครงการ
งานเจาะบ่อบาดาลขนาด Ø 150 mm. ลึก210 m.
สถานที่ก่อสร้าง
บริเวณหอถังประปาคลองประชาอุทิศ 2
หมู่ที่ 3 ตำบลขุนแก้ว อำเภอนครชัยศรี

ผู้เขียน
นายพุทธพงษ์ บุตรคามา
นายช่างโยธาชำนาญงาน
ตรวจ
นายไพฑูรย์ พุ่มดียิ่ง
หัวหน้าฝ่ายแบบแผนและก่อสร้าง
ตรวจทาน
นายศรินิล สำเร็จ
ผู้อำนวยการกองช่าง
เห็นชอบ
นายบุญนำธรินทร์ ปัญญาวิทย์
ปลัดเทศบาลตำบลขุนแก้ว
อนุมัติ
นายสมศักดิ์ เอี่ยมพินพันธุ์
นายกเทศมนตรีตำบลขุนแก้ว

REVISION

NO.	DATE	DESCRIPTION

แบบแสดง :
รูปแบบชุดประกอบฝาปิดบาดาลเหล็ก
ขนาด Ø 6 นิ้ว

มาตราส่วน :	DWG. NO.
วันที่ 1 สิงหาคม 2559	-
หมายเลขโครงการ :	TOTAL
หมายเหตุ	

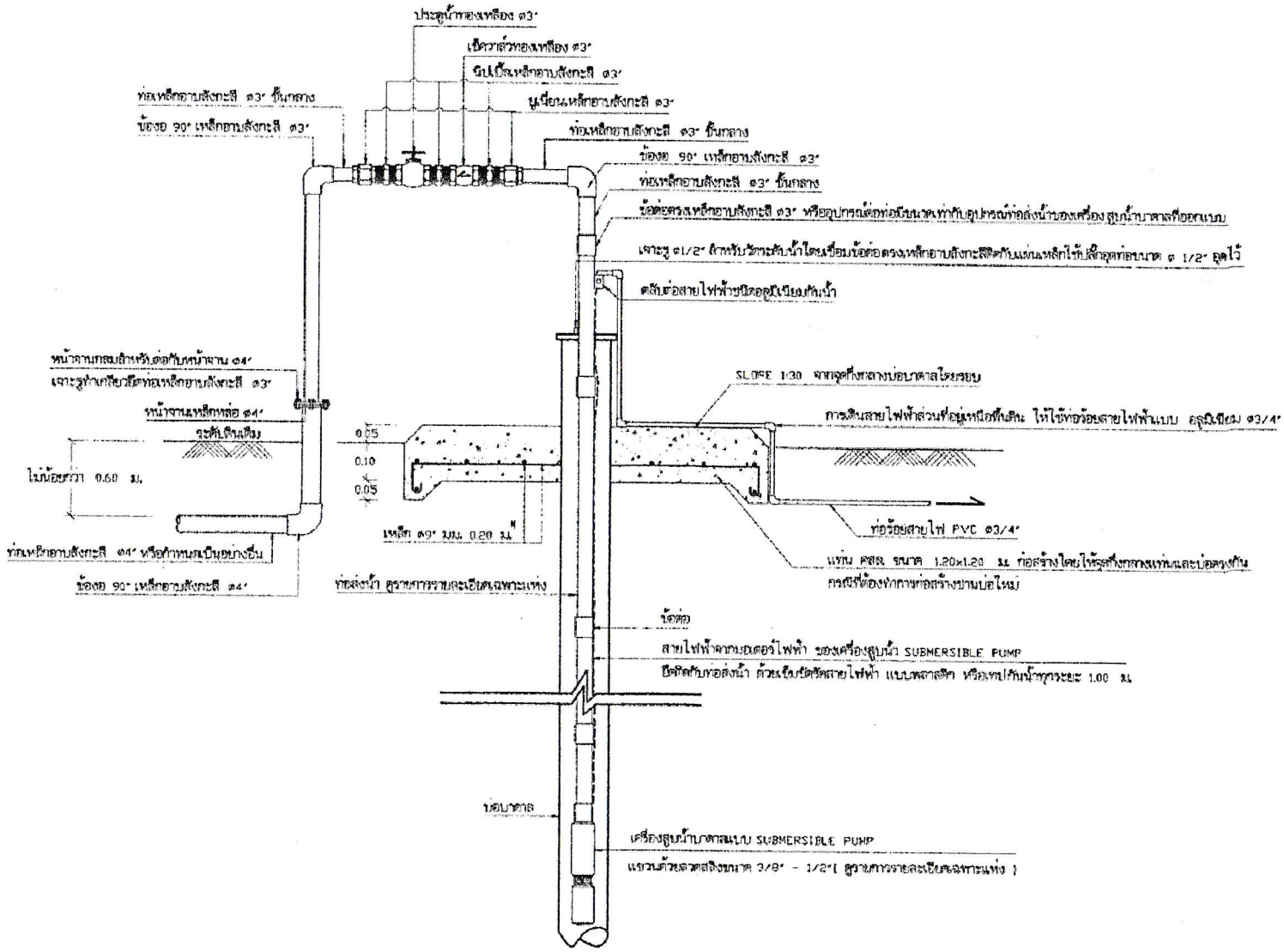

การประสานท่อที่ปากบ่อบาดาล การติดตั้งเครื่องสูบน้ำบาดาล แบบซับเมิสซิเบิ้ล | 1:10

เทศบาลตำบลขุนแก้ว
อ.นครชัยศรี จ.นครปฐม

โครงการ
งานเจาะบ่อบาดาลขนาด Ø 150 mm. ลึก210 m.
สถานที่ก่อสร้าง
บริเวณหอถังประปาคลองประชาอุทิศ 2
หมู่ที่ 3 ตำบลขุนแก้ว อำเภอนครชัยศรี

ผู้เขียน
นายยุทธพงษ์ บุตรตามา
นายช่างโยธาชำนาญงาน
ตรวจ
นายไพฑูรย์ พุ่มดีปิง
หัวหน้าฝ่ายแบบแผนและก่อสร้าง
ตรวจทาน
นายศรีพิล สำเร็จ
ผู้อำนวยการกองช่าง
เห็นชอบ
ปลัดเทศบาลตำบลขุนแก้ว
อนุมัติ
นายสมศักดิ์ เอี่ยมพินพันธุ์
นายกเทศมนตรีตำบลขุนแก้ว

REVISION

NO.	DATE	DESCRIPTION

แบบแสดง :
รูปแบบชุดประกอบฝาปิดบาดาลเหล็ก
ขนาด Ø 6 นิ้ว

มาตราส่วน :	DWG. NO.
วันที่ 1 สิงหาคม 2559	–
หมายเลขโครงการ :	TOTAL
หมายเหตุ	

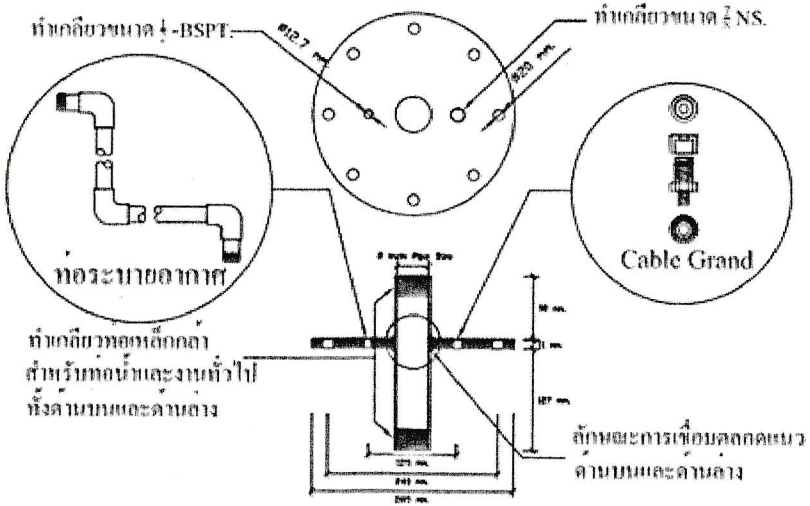

รายละเอียดฝาปิดบน

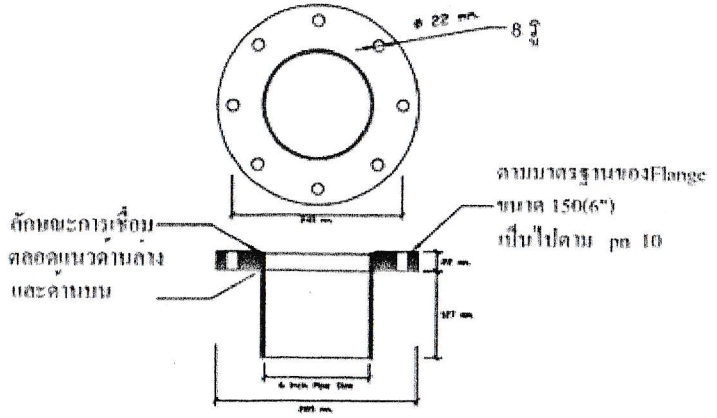

รายละเอียดฝาล่าง

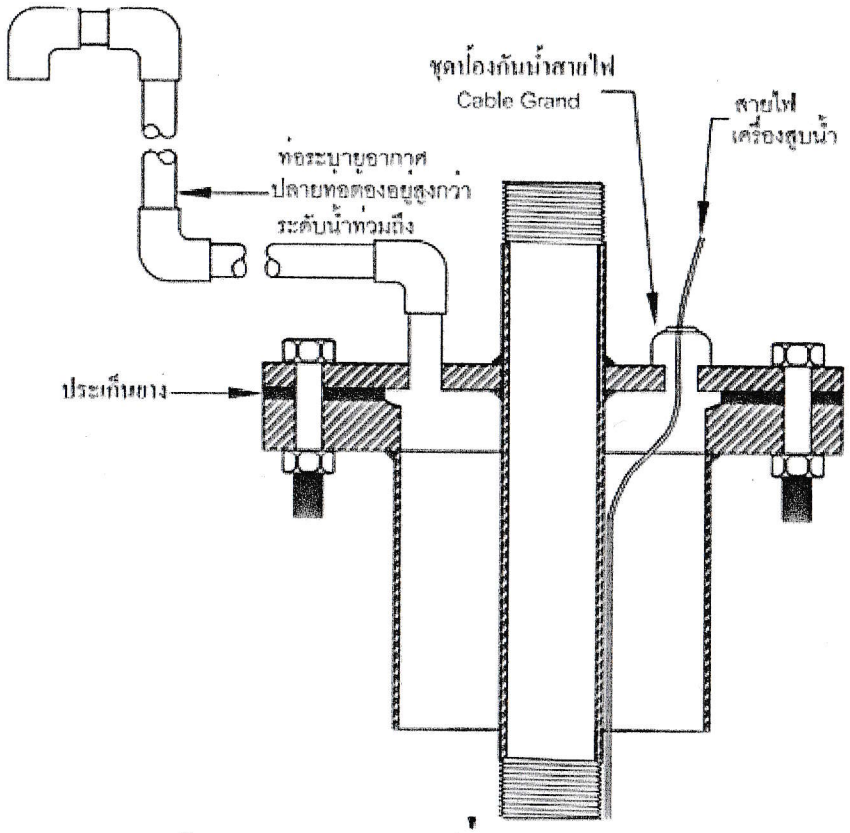

ชุดประกอบหัวบ่อบาดาลเหล็ก ขนาดเส้นผ่านศูนย์กลาง 6 นิ้ว

เทศบาลตำบลขุนแก้ว อ.นครชัยศรี จ.นครปฐม

โครงการ
งานเจาะบ่อบาดาลขนาด Ø 150 mm. ลึก210 m.
สถานที่ก่อสร้าง
บริเวณหอถังประปาหลองประชาอุทิศ 2
หมู่ที่ 3 ตำบลขุนแก้ว อำเภอนครชัยศรี

ผู้เขียน
นายบุทธพงษ์ บุพวดามา
นายช่างโยธาชำนาญงาน
ตรวจ
นายไพฑูรย์ ฟุ้งสียิ่ง
หัวหน้าฝ่ายแบบแผนและก่อสร้าง
ตรวจทาน
นายศรีนิล สำเร็จ
ผู้อำนวยการกองช่าง
เห็นชอบ
นายชนม์วริษฐ์ บัวเขาไทย
ปลัดเทศบาลตำบลขุนแก้ว
อนุมัติ
นายสมชักดิ์ เอี่ยมพินพันธุ์
นายกเทศมนตรีตำบลขุนแก้ว

REVISION

NO.	DATE	DESCRIPTION

แบบแสดง :
รูปแบบชุดประกอบฝาปิดบาดาลเหล็ก
ขนาด Ø 6 นิ้ว

มาตราส่วน :	DWG. NO. –
วันที่ 1 สิงหาคม 2559	TOTAL
หมายเลขโครงการ :	
หมายเหตุ	